Aufsteck-Stromwandler

für PL 100 x 55 / 2 x 100 x 10 mm

SW 20010

Type SW 20010

Wandlerbreite	172 mm
Wandlertiefe	30 / 48 mm
Primärleiter	2x100x10 / 3x80x10 mm
Rundleiter	Ø 85 mm
Zubehör inkl.	Fußbefestigungswinkel Primärleiterbefestigung Sekundärklemmen-abdeckung
Gewicht	ca. 750 g

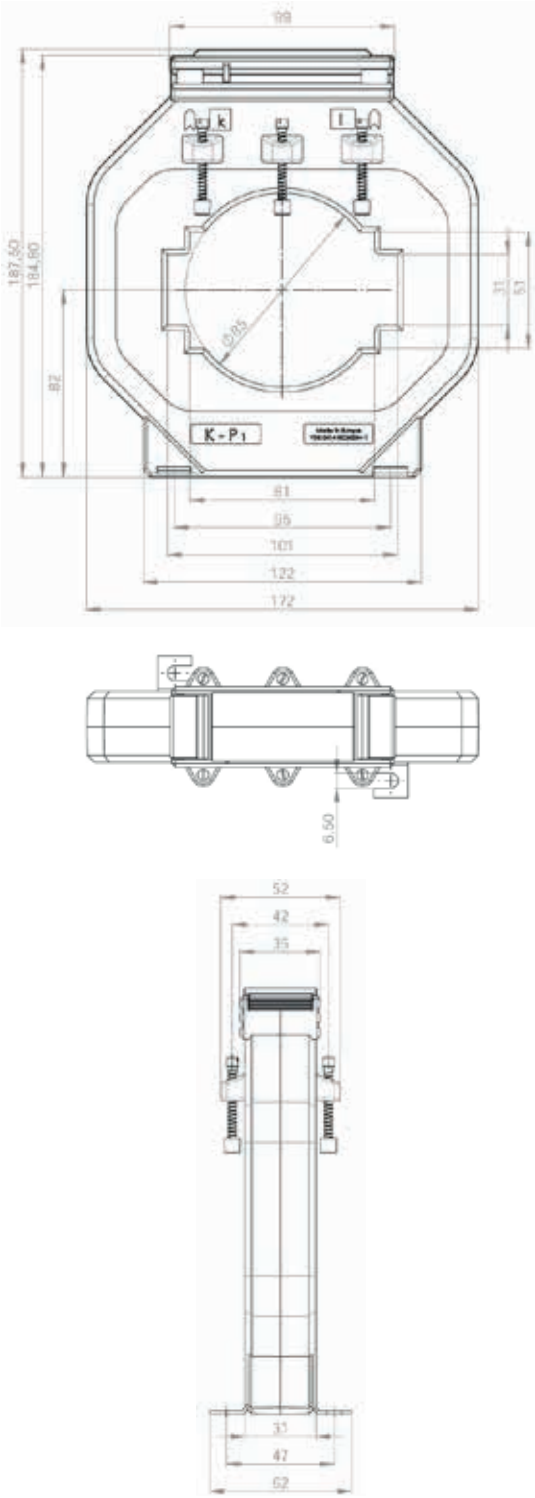

Preis

Primär Nennstrom in A	VA	Klasse 1 netto € sek. 5 A	Klasse 1 netto € sek. 1 A	Klasse 0,5 netto € sek. 5 A	Klasse 0,5 netto € sek. 1 A
600	5	-	-	-	-
	10	-	-	-	-
750	5	55,90	63,80	79,60	95,70
	10	55,90	63,80	-	-
800	5	-	-	-	-
	10	55,90	63,80	79,60	95,70
	15	55,90	63,80	-	-
1000	5	-	-	-	-
	10	55,90	63,80	79,60	95,70
	15	55,90	63,80	79,60	95,70
1200	5	-	-	-	-
	10	55,90	63,80	79,60	95,70
	15	55,90	63,80	79,60	95,70
1250	5	-	-	-	-
	10	55,90	63,80	79,60	95,70
	15	55,90	63,80	79,60	95,70
1500	10	55,90	63,80	79,60	95,70
	15	55,90	63,80	79,60	95,70
	30	55,90	63,80	-	-
1600	10	55,90	63,80	97,30	130,60
	15	55,90	63,80	97,30	130,60
	30	55,90	63,80	-	-
2000	10	55,90	63,80	97,30	130,60
	15	55,90	63,80	97,30	130,60
	30	55,90	63,80	97,30	130,60
2500	10	55,90	63,80	97,30	130,60
	15	55,90	63,80	97,30	130,60
	30	55,90	63,80	97,30	130,60
3000	10	55,90	63,80	97,30	130,60
	15	55,90	63,80	97,30	130,60
	30	55,90	63,80	97,30	130,60

Zubehör: siehe Zubehör

MÜLLER ZIEGLER